AluDesign-Haustüren

Aktion Wärmeschutz

noblesse HAUSTÜREN

Kosten sparen

Energie sparen

made in Germany

0 21 54 - 57 74
wahrmann bauelemente
inh. b. wahrmann

Profilsystem Athos

optional mit RC2-Sicherheit und Ausstattung für smart home

Aktion bis 31.12.2024

Überzeugende Argumente für Sparer, Umwelt und Energie ...

Energiesparen mit Wärmeschutz!

Die Wärmeschutzwerte dieser Türen und Gläser sind wirklich bemerkenswert. Je kleiner der Wert, umso besser - achten Sie darauf beim Haustürkauf! Die Energie-Einsparverordnung (EnEV) verlangt, dass neu eingebaute Türen vorgeschriebene Wärmedämmwerte erreichen müssen.

Klimaschutz ist Umweltschutz!

Bei Renovierung oder Neubau investiert man zunächst, jedoch ergeben sich schnell auch positive Nebeneffekte: zum Beispiel das Energie- und Kostensparen! Wer Energie spart, schont die Umwelt!

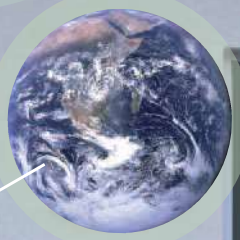

Nachhaltigkeit

Aluminium ist ein WERTvoller Werkstoff. Es ist leicht und dadurch einfach zu verarbeiten und gut zu transportieren - somit auch energieschonend. Es ist extrem langlebig, einfach recycelbar, korrosionsbeständig und nachhaltig!

Den Wert Ihrer Immobilie steigern!

Bester Wärmeschutz, Sicherheit und Langlebigkeit einer neuen Qualitätshaustür sind optimale Eigenschaften, die den Wert Ihres Hauses sofort steigern.

Mehr Sicherheit? Selbstverständlich!

Alle noblesse-Aktionshaustüren haben eine sehr hochwertige Grundausstattung. Sie können optional mit anderen Verriegelungen und innovativer Sicherheitstechnik ausgestattet werden. Selbstverständlich ist auch eine RC2-Ausstattung möglich. Lassen Sie sich bzgl. Fördermittel und Zuschüsse der KfW-Bank beraten.

Infos Seite 13+14

02154 / 5774
wahrmann bauelemente
inh. b. wahrmann
linsellesstr. 117 • 47877 willich-schiefbahn
www.wahrmann-bauelemente.de

02154 / 5774
wahrmann bauelemente
inh. b. wahrmann
linsellesstr. 117 • 47877 willich-schiefbahn
www.wahrmann-bauelemente.de

Altdorf
Seite 9

Beuren
Seite 7

Dierbach
Seite 2, 4, 5

Fischbach (Klassiker)
Seite 7

Frankweiler
Seite 6

Gommersheim
Seite 9

Großheim
Seite 9

Hauenstein
Seite 6

Herxheim
Seite 8

Jockgrim
Seite 10

Kirrweiler
Seite 6

Marxzell (Klassiker)
Seite 7

Ramberg
Seite 9

Rodalben
Seite 7

Rohrbach
Seite 9, 15, 16

Ruppertsberg
Seite 8

Wachenheim
Seite 8

Zeiskam
Seite 7, 11

Aktion 2024
Diese Wärmeschutz-Haustüren sparen Energie und Kosten.

02154 / 5774
wahrmann bauelemente
inh. b. wahrmann
linsellesstr. 117 • 47877 willich-schiefbahn
www.wahrmann-bauelemente.de

Optional können unabhängig von dieser Aktion weitere Griffe und Ganzglas-Seitenteile bestellt werden.

Aktion 2024 - Wärmeschutz-Haustüren sparen Energie und Kosten

Für jedes Haus die richtige Tür!

noblesse Sicherheit Tipp

Sie möchten gerne besseren Schutz? Mehr Ausstattungen für Zutrittskontrollen, Sicherheit und smart home?
Infos Seite 14

02154 / 5774
wahrmann bauelemente
inh. b. wahrmann
linsellesstr. 117 • 47877 willich-schiefbahn
www.wahrmann-bauelemente.de

Dierbach - 1 KK G08
RAL 9016, außen mit Nuten
Griff 03 040 011/G 800
Glas sandgestrahlt mit 4 klaren Streifen

Dierbach - 1 KK G08
RAL 7016, außen mit Nuten
Griff 03 040 011/G 800
Glas sandgestrahlt mit 4 klaren Streifen

U_D 0,93/1,00 *

noblesse Design Tipp

Sie möchten mehr?
Größere Auswahl für
Holzoptik, Trendfarben
und Designoberflächen?
Infos Seite 10 + 11

02154 / 5774
wahrmann bauelemente
inh. b. wahrmann
linsellesstr. 117 • 47877 willich-schiefbahn
www.wahrmann-bauelemente.de

Dierbach - 1 KK G08
RAL 7016, außen mit Nuten
Designoberfläche Rost-Art
Griff 03 040 011/G 1400
Glas sandgestrahlt mit 4 klaren Streifen

Dierbach - 1 KK G08
RAL 7016, außen mit Nuten
Designoberfläche Beton-Art
Griff 03 040 011/G 1400
Glas sandgestrahlt mit 4 klaren Streifen

Dierbach - 1 KK G08
RAL 7016, außen mit Nuten
Holzoptik alpin
Griff 03 040 011/G 800
Glas sandgestrahlt mit 4 klaren Streifen

* Der erste U_D-Wert gilt für beidseitig flügelüberdeckende Ausführungen. Der zweite U_D-Wert gilt für einseitig flügelüberdeckende Ausführungen.
Alle U_D-Werte beziehen sich auf Normmaß nach DIN14351 Anhang E für eine Türgröße von 1230 x 2180 mm.

Hauenstein - 1 KK G03
RAL 9016
Griff 03 040 011/G 1600
Glas sandgestrahlt mit klarem Rand

U_D 0,91/1,01 *

Aktion 2024 - Wärmeschutz-Haustüren sparen Energie und Kosten

Landhaus-Charme? Modern? Oder beides?

Kirrweiler - 1 KK G08
DB 703, außen mit Nuten
Griff 03 040 011/G 800
Glas sandgestrahlt mit 3 klaren Streifen

U_D 0,91/1,00 *

Frankweiler - 1 KK G10
RAL 7016, Holzoptik vintage
Griff 03 040 011/G 1400
Glas sandgestrahlt mit klarem Rand

U_D 0,93/1,00 *

Alle Holzoptik-oberflächen sehen Sie auf Seite 11.

02154 / 5774
wahrmann bauelemente
inh. b. wahrmann
linsellesstr. 117 • 47877 willich-schiefbahn
www.wahrmann-bauelemente.de

Die klassischen Haustüren Fischbach und Marxzell >>>

Beide Haustüren haben auf der Innen- und Außenseite Decor-Rahmen. Diese Türen sind nicht mit Holzoptik oder anderen Designoberflächen lieferbar.

Fischbach - 1 PP G05
RAL 9016
Griff 03 040 011/S 400
Glas mit Motivsandstrahlung

U_D 0,91/0,99 *

Marxzell - 3 PP G02
RAL 3005
Griff 03 040 011/S 400
Glas sandgestrahlt mit klarem Rand

U_D 0,91/0,99 *

Rodalben - 1 KK G36
RAL 9016, außen mit Nuten
Griff 03 040 011/G 800
Glas sandgestrahlt mit klarem Streifen

U_D 0,89/1,00 *

Zeiskam
RAL 7039
Griff 03 040 011/G 1800

U_D 0,85/0,96 *

Beuren - 1 KK G03
RAL 9016
Griff 03 040 011/G 800
Glas sandgestrahlt mit klarem Rand

U_D 0,96/1,05 *

* Der erste U_D-Wert gilt für beidseitig flügelüberdeckende Ausführungen. Der zweite U_D-Wert gilt für einseitig flügelüberdeckende Ausführungen.
Alle U_D-Werte beziehen sich auf Normmaß nach DIN14351 Anhang E für eine Türgröße von 1230 x 2180 mm.

Herxheim - 1 KK G03
RAL 9006, außen mit Nuten
Griff 03 040 011/G 800
Glas sandgestrahlt mit klarem Rand

U_D 0,91/1,01 *

Aktion 2024 - Wärmeschutz-Haustüren sparen Energie und Kosten

Schon Ihre neue Lieblingstür entdeckt?

Wachenheim - 1 KK G04
RAL 3005, außen mit Nuten
Griff 03 040 011/G 800
Glas sandgestrahlt mit 12 klaren Streifen

U_D 0,91/1,00 *

Ruppertsberg
RAL 9016, außen mit Nuten
Griff 03 040 011/G 1600

U_D 0,85/0,96 *

U_D-Wert ohne Seitenteil.

Seitenteil-Glas sandgestrahlt mit 4 klaren Streifen

Ganzglas-Seitenteile sind optional lieferbar. Für viele Haustüren gibt es zum Türdesign passende Glasmotive.

#Lieblingstür

Ramberg
RAL 9016, außen mit Nuten
Griff 03 040 011/G 1400

U_D 0,85/0,96 *

Großheim
DB 703, außen mit Nuten
Griff 03 040 011/G 800

U_D 0,85/0,96 *

Wie alt ist Ihre „Alte“?

Im Laufe der Zeit hat sich der Wärmeschutz dank technischer Entwicklungen stetig verbessert. Es lohnt sich, die U_D-Werte beim Haustürkauf zu vergleichen. Achten Sie darauf!

U_D-Wert 3,0
Haustür 1975

Rohrbach - 1 KK G03
RAL 9006
Griff 03 040 011/G 800
Glas sandgestrahlt mit klarem Rand

U_D 0,91/1,00 *

Gommersheim - 1 KK G03
RAL 9016
Griff 03 040 011/G 1600
Glas sandgestrahlt mit klarem Rand

U_D 0,89/1,02 *

Altdorf - 1 KK G03
RAL 9016
Griff 03 040 011/G 800
Glas sandgestrahlt mit klarem Rand

U_D 0,91/1,00 *

* Der erste U_D-Wert gilt für beidseitig flügelüberdeckende Ausführungen. Der zweite U_D-Wert gilt für einseitig flügelüberdeckende Ausführungen.
Alle U_D-Werte beziehen sich auf Normmaß nach DIN14351 Anhang E für eine Türgröße von 1230 x 2180 mm.

Jockgrim - 1
RAL 7016
außen Edelstahloptik-Intarsien
Griff 03 040 011/G 800

U_D 0,85/0,96 *

U_D-Wert ohne Seitenteil.

Ganzglas-Seitenteile
optional lieferbar.

RAL
3005

noblesse Design Tipp

Anders als andere - mit Ihrer Lieblingsfarbe ...

RAL 8019 Graubraun

RAL 3005 Weinrot

RAL 6009 Tannengrün

RAL 7039 Quarzgrau

RAL 7012 Basaltgrau

RAL 7015 Schiefergrau

RAL 7016 Anthrazitgrau

RAL 9005 Tiefschwarz

DB 703 Metallic
mit leichtem Metallic-Schimmer

RAL 9007 Graualuminium
mit leichtem Metallic-Schimmer

RAL 9006 Weißaluminium
mit leichtem Metallic-Schimmer

RAL 9016 Verkehrsweiß

noblesse-Trendfarben

Das sind die beliebtesten Farbtöne für Haustüren. Die Wahl einer dieser Trendfarben gehört zur Grundausstattung.

Grundausstattung: 1-farbig
Innen- und Außenseite einfarbig in Standardfarbe RAL 9016 oder in einer von 11 Trendfarben. Ausführung immer mit Feinstrukturoberfläche (FS).

Optionale Ausstattung: 2-farbig
Sie können eine zweifarbige Ausführung gegen Mehrpreis bestellen:
Außen in einer Trendfarbe nach Wahl und innen in RAL 9016.
Die Oberflächen sind immer mit Feinstruktur (FS).

Holzoptik

Die Holzoptik dieser Oberflächenveredelung wirkt täuschend echt. Richtiges Holz dagegen würde seine Farbe durch Witterungseinflüsse verändern. Diese Holzoptik ist dagegen extrem wetterfest, kratzfest, UV-beständig und durch plane Oberflächen auch sehr pflegeleicht. Der Strukturverlauf ist bei jeder Haustür individuell. Türrahmen und Flügelrahmen sind immer ohne Holzoptik.

Designoberflächen

Der Strukturverlauf ist bei jeder Haustür individuell. Durch eine Oberflächenveredelung erhalten die Aluminiumplatten das Design Rost-Art, Beton-Art und Steinoptik. Diese Oberflächen bringen, genau wie die Holzoptik, hervorragende Eigenschaften mit: Auch sie sind extrem wetterfest, kratzfest, UV-beständig und durch die planen Oberflächen sehr pflegeleicht. Türrahmen und Flügelrahmen sind immer ohne Designoberflächen.

Holzoptik cottage

Holzoptik alpin

Holzoptik rustikal

Holzoptik vintage

... oder mit Holzoptik
... oder mit Designoberfläche

Rost-Art

Beton-Art

Steinoptik anthrazit

Hervorragende Grundausstattung! *inklusive*

inklusive mechanische 3fach-Verriegelung:

Sie können zwischen zwei Profilsystemen wählen:

ATHOS SL (Softline)

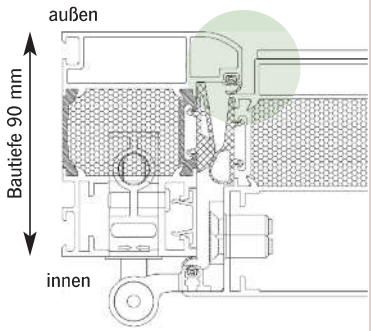

ATHOS FB (flächenbündig)

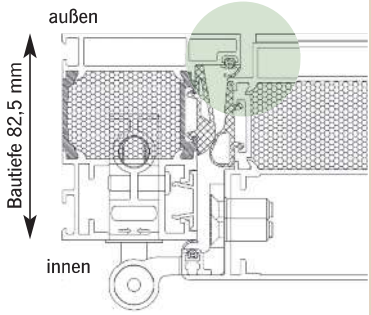

> Ausführung einseitig flügelüberdeckend
> Profilsystem wählbar: SL (Softline) oder FB (flächenbündig)
> 3 Rollenbänder (dreiteilig) in Edelstahloptik eloxiert, 3-dimensional einstellbar, Bandeinstellung verdecktliegend (ohne Aushängen des Türflügels möglich)
> Größe bis 1150 x 2250 mm, Übergröße auf Anfrage

WÄRMESCHUTZ

> Wärmeschutzglas mit U_G-Wert 0,5
> 3fach-Verglasung: außen und innen jeweils Verbundsicherheitsglas und im Scheibenzwischenraum Motivglas (alternativ Standard-Ornamentglas)
> Dämmzone mit zusätzlicher Isolierung
> wärmegedämmte Flachbodenschwelle
> 3 Dichtungsebenen inkl. 4 Dichtungen

02154 / 5774
wahrmann bauelemente
inh. b. wahrmann
linsellesstr. 117 • 47877 willich-schiefbahn
www.wahrmann-bauelemente.de

SICHERHEIT

> mechanische 3fach-Verriegelung
> 2 Bolzensicherungen auf der Bandseite
> Profilzylinder mit Not- und Gefahrenfunktion, inklusive Aufbohrschutz
> 5 Schlüssel

DESIGN

> Rundrosette aus Edelstahl
> Griff außen: hochwertige Griffstange aus Edelstahl
> Griff innen: hochwertiger Innendrücker aus Edelstahl
> Farbe: RAL 9016 Verkehrsweiß oder einfarbig in Trendfarbe (jeweils mit Feinstrukturoberfläche)
> klassische Modelle haben außen und innen Decor-Rahmen
> Falzabdeckleiste zur unsichtbaren Dübelverschraubung

hochwertige Edelstahl-Griffstange
in den Längen 400, 600 oder 800 mm

gerade Stützen: 03 040 011 / G ...
schräge Stützen: 03 040 011 / S ...

Rollenbänder
Edelstahloptik eloxiert

Schließzylinder
Der vernickelte Profilzylinder mit Not- und Gefahrenfunktion wird von einer Edelstahl-Ringrosette umschlossen.

Innendrücker
Hochwertiger Innendrücker mit Rückholmechanismus und rundem Griffprofil.

Innendrücker Edelstahl
03 338 010

Bolzensicherungen
Zwei Sicherungsbolzen auf der Bandseite als solide Aushebelsicherung für erhöhten Einbruchschutz.

Trendfarbe nach Wahl > mehr Infos Seite 10

Viele weitere Ausstattungen! *optional*

optional automatische 3fach-Verriegelung

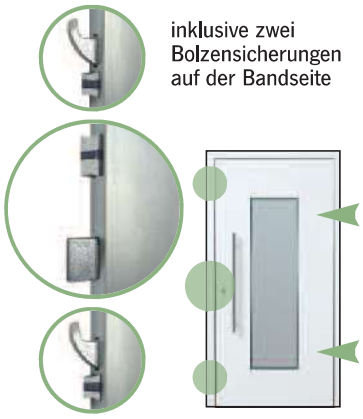

Ausführung Grundausstattung: einseitig flügelüberdeckend

Ausführung optional: beidseitig flügelüberdeckend

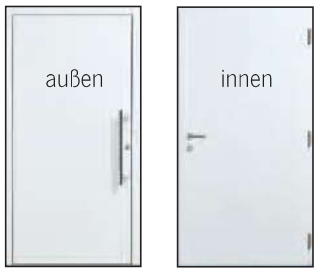

Als Ausführung bezeichnet man die Bauweise der Türfüllung. Sie bestimmt die Optik und den Grad der Wärmedämmung.

Wer mehr Auswahl für Sicherheit und individuelles Design möchte, kann weitere Ausstattungen gegen Mehrpreis erhalten:

> Ausführung beidseitig flügelüberdeckend

> elektrischer Türöffner mit Tageseinstellung
> 3fach-Verriegelung automatisch
> 3fach-Verriegelung automatisch mit Comfort-Motor
> 3fach-Verriegelung vollmotorisch (Typ M-TS)
> 5fach-Verriegelung mechanisch
> Sicherheitstrafo

> passende Oberlichter und Ganzglas-Seitenteile auf Anfrage

hochwertige Edelstahl-Griffstange
wahlweise in den Längen 1000, 1200, 1400, 1600 oder 1800 mm

Griff-Paket A

02154 / 5774
wahrmann bauelemente
inh. b. wahrmann
linsellesstr. 117 • 47877 willich-schiefbahn
www.wahrmann-bauelemente.de

viele weitere Griffe und ergänzendes Zubehör
Griffe auch mit LED, mit Fingerprintscanner oder mit Kamera lieferbar.

> mehr Infos Seite 14/15 und im Hauptkatalog

innovative Technik für Sicherheit und smart home

RC2-Sicherheitspaket
> mehr Infos Seite 14

Holzoptik und Designoberflächen

je Türseite
> mehr Infos Seite 10/11

2-farbige Ausführung
Außenseite mit einer Trendfarbe, Innenseite RAL 9016 Verkehrsweiß, jeweils mit Feinstrukturoberfläche.

Farb-Paket 3 > mehr Infos Seite 10

Sicherheitsausstattung

Haustüren können optional mit RC2-Sicherheitspaket ausgestattet werden. Geprüft vom zertifizierten Prüfinstitut für Fenstertechnik Rosenheim (ift).

RC2

Durch Berührung der Tastatur werden die Zahlen sichtbar.

Zutrittskontrolle „4 in 1“

Mit dieser Zutrittskontrolle können Sie die Tür per PIN-Code, Fingerscanner, bluetoothfähigem Smartphone oder einem RFID-fähigen Medium öffnen. Die Verwaltung von bis zu 100 Fingerabdrücken, 150 Codes und 200 RFID-Medien erfolgt über das hinterleuchtete Display und die zugehörige SmartLock-App. Für die jeweilige Zutrittsberechtigung stehen 4 Optionen dauerhaft zur Auswahl: permanenter Zutritt, zeitgesteuerter Zutritt, zyklischer Zutritt, einmaliger Zutritt.

Komfort-Paket 5

Im Ruhezustand sind die Zahlen kaum sichtbar.

OPTIONALE SICHERHEIT: KOMFORTABEL UND SMART

noblesse smart home

ekey dLine im Türblatt

Europas Nr. 1 der Fingerprint-Zutrittslösungen: ekey bietet Fingerprintscanner für höchsten Komfort an der „smarten“ Haustür. Zugangsfunktionen können sehr bequem per App gesteuert werden. Neben dem schlüssellosen Zugang über einen Flächensensor ermöglicht das ekey-System weitere innovative Funktionen: personalisierte Zeitfenster, Sprachassistent, Fernöffnung und Push-Nachrichten.
Für diese Funktionen muss der Fingerprintscanner und das mobile Endgerät (mit APP) mit der Cloud / WLAN verbunden sein.

Komfort-Paket 1
Edelstahl oder Schwarz

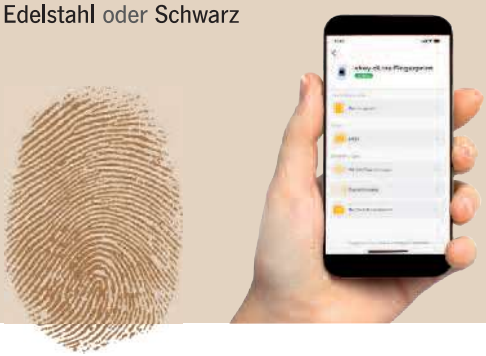

wählbar in weiß/anthrazit/edelstahlgrau

ekey keypad integra

Codetastatur mit Glas-Touchpad als Zutrittskontrollsystem. Hinterleuchtet und leicht zu bedienen. Bis zu 99 verschiedene 4- bis 8-stellige Zahlenfolgen können zur Programmierung verwendet werden.

Komfort-Paket 4

02154 / 5774
wahrmann bauelemente
inh. b. wahrmann
linsellesstr. 117 • 47877 willich-schiefbahn
www.wahrmann-bauelemente.de

ekey dLine im Griff

Das ist eine elegante Lösung: Einige Griffe haben den Fingerprintscanner flächenbündig integriert.

Komfort-Paket 3

Seitenteile

Optional sind Ganzglas-Seitenteile für jede Haustür gegen Mehrpreis lieferbar.

OPTIONAL SCHWARZ: ACCESSOIRES IM DESIGNTREND

noblesse Design Tipp

schwarze Rosette Türaußenseite

Sie lieben schwarze Details?

Dann wird Ihnen diese Auswahl sicher gefallen: Sie können die Aktionstüren auch mit schwarzer Sonderausstattung bestellen: Türaußenseite mit schwarzem Griff und schwarzer Rosette um den Schließzylinder / Türinnenseite mit schwarzem Innendrücker und Bändern.

schwarze Bänder Türinnenseite

Innendrücker
03 350 9005
Griffprofil oval

Innendrücker
03 351 9005
Griffprofil oval

Innendrücker
03 352 9005
Griffprofil eckig

Aktion 2024 Wärmeschutz-Haustüren
Entdecken Sie Ihre neue Lieblingstür!

Mit vielen Möglichkeiten für Wärmeschutz, Sicherheit und Design!

#Lieblingstür

Kennen Sie unsere Aktion „gut & schnell“?

Eine Aktion mit besonders kurzen Lieferzeiten!
Die Haustüren sind mit unterschiedlichen Profilsystemen und vielen optionalen Ausstattungsmöglichkeiten lieferbar.

Möchten Sie doch lieber etwas Außergewöhnliches?

Dann schauen Sie in den noblesse-Katalog „Haustüren im Architektur-Trend“ und staunen Sie über besondere Oberflächen und Designs.
Im Fachhandel oder bei **www.noblesse.de**

Kompetente Beratung und mehr Infos im Fachhandel!

Mehr Infos und original noblesse-Haustüren finden Sie in den Fachbetrieb-Ausstellungen. Lassen Sie sich inspirieren! Dort kann Ihre persönliche Wunschtür am Bildschirm oder Tablet konfiguriert werden.

Außerdem kann man dort das gesamte noblesse-Sortiment und Originalmuster von Oberflächen anschauen oder Farben anhand eines RAL-Fächers aussuchen.

Haustür-Abbildungen In diesem Prospekt sind Haustüren im Maß 1100 x 2100 mm dargestellt. Bei Maßänderungen kann sich der optische Eindruck von Motiven und Design ändern, da Glasfelder NICHT individuell angepasst werden. Viele **noblesse-Modelle** sind rechtlich geschützt.

Originalfarben und Gläser Drucktechnisch bedingte Farbabweichungen sind nicht zu vermeiden und die Darstellung von Materialoberflächen ist nicht verbindlich. Gläser sind oft hinterleuchtet abgebildet. Grundsätzlich wirken Farben und Materialien in wechselnden Lichtverhältnissen unterschiedlich. Im Fachhandel können Materialmuster und Farben anhand eines RAL-Farbfächers gezeigt werden.

Irrtümer und Änderungen vorbehalten.

Professionelle Beratung, Verkauf und Montage im Fachhandel:

0 21 54 / 8 00 60
... gedacht ... gemacht ... klar man, bei...
wahrmann bauelemente
inh. b. wahrmann
0 21 54 / 57 74
info@wahrmann-bau.de
linsellesstr. 117 • 47877 willich-schiefbahn
www.wahrmann-bauelemente.de
markilux noblesse HAUSTÜREN roma somfy weru

Individuelle Eleganz und persönliche Geborgenheit ... seit 50 Jahren!

noblesse HAUSTÜREN

Für jedes Haus die richtige Tür!
Stilvoll. Hochwertig. Sicher.

www.noblesse.de
2024 I Art.Nr. 100.XXXD oP
Fotos: noblesse GmbH I fotolia I shutterstock I unsplash I nasa